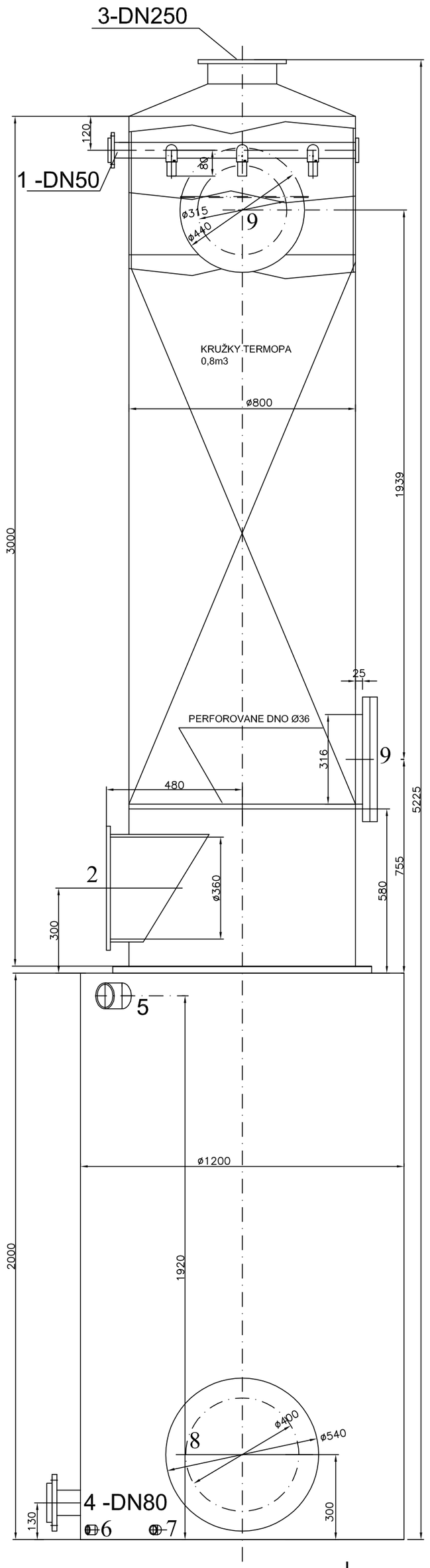

PÔDORYS HRDIEL

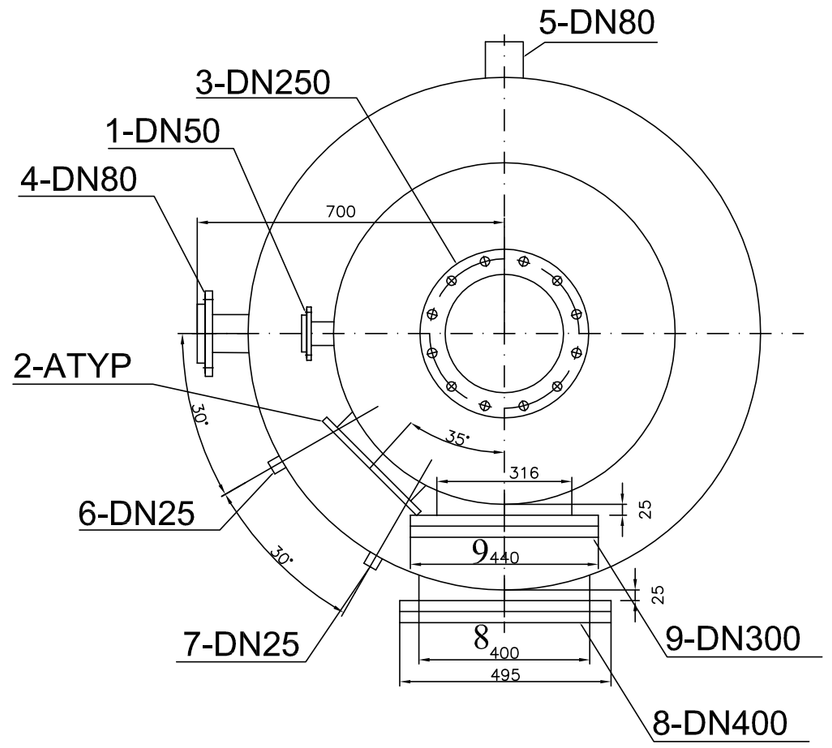

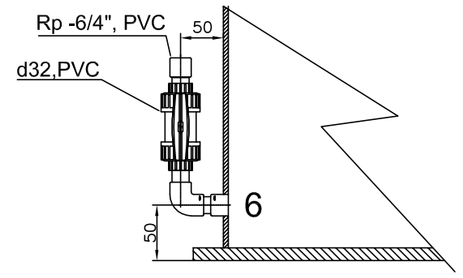

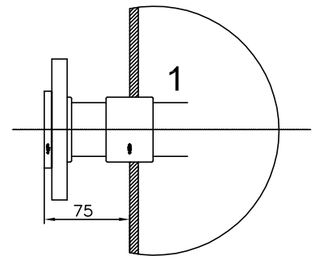

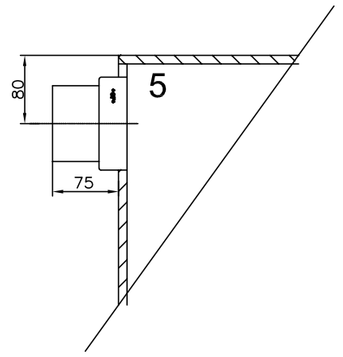

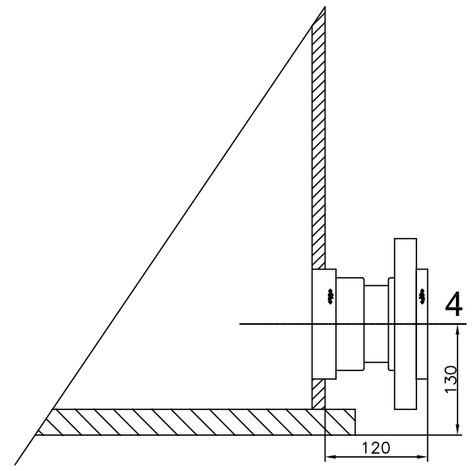

PERFOROVANÉ DNO

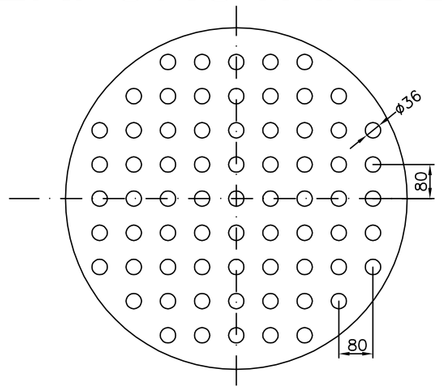

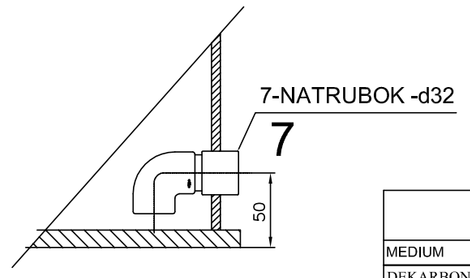

HRDLO H2 -PRIPOJENIE VENTILÁTORA

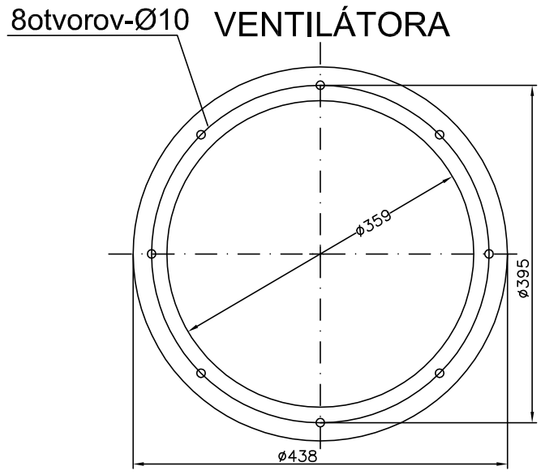

TABULKA HRDIEL

MEDIUM	OZN	DN	PN
DEKARBONIZOVANA VODA	1	50	10
VSTUP VZDUCHU	2	ATYP	10
VYSTUP VZDUCHU	3	250	10
SANIE ČERPADIEL	4	80	16
PREPAD	5	80	16
MERANIE HLADINY	6	25	16
VYPUŠŤANIE	7	25	16
PRIELEZ	8	400	6
PRIELEZ	9	300	6

VÝPOČET	
MEDIUM	DEKARBONIZOVANA VODA - 15m3/hod
MÉDIUM	VZDUCH - 1000m3/hod
MATERIÁL ZARIADENIA	PP
PREVADZKOVÝ TLAK	ATMOSFERICKÝ
VÝPOČTOVÝ TLAK	-
PREVADZKOVÁ TEPLOTA	30 °C
PRIPOJOVACIE ROZMERY	DN ... / PN 10
Nápln	Kruzky Termopa - 0,8 m3
OBJEM NÁDOBY	2 m3
HMOTNOSŤ TELESA	200 kg -VEŽA
NÁDRŽ	200 kg -VEŽA
PREVADZKOVÁ HMOTNOSŤ	2700 kg
VONKAJSI POVRCH	
VNUTORNÝ POVRCH	
SPOJOVACI MATERIÁL	ŽIAROVE POZINKOVAŤ

TÁTO DOKUMENTÁCIA JE DUŠEVNÝM MAJETKOM J-KOPA spol. s r.o. A EXPRO spol. s r.o.
ŽIADNA ČASŤ TEJTO DOKUMENTÁCIE NESMIE BYŤ REPRODUKOVANÁ ALEBO POUŽITÁ BEZ JEJ PÍSOMNÉHO POVOLENIA

	MENO/NAME:	PODPIS/SIGNATURE:	DÁTUM/DATE:
VYPRACOVAL/DESIGNED:	Ing.Lec66.Ing.Gužzon		10/2011
KONTROLOVAL/CHECKED:	DIPL.ING. J.GUŽZON		10/2011
ZODP. PROJEKTANT/APPROVED:	DIPL.ING. J.GUŽZON		
HLAVNÝ PROJEKTÚ/PROJECT LEADER:	DIPL.ING. J.KRUMPÁL		10/2011
MANAŽÉR PROJEKTU/ PROJECT MANAGER:	DIPL.ING. M.STKORA		10/2011

PROJEKTANT/DESIGNED:
J-KOPA spol. s r.o.
Plaštovská 2, 831 02 Bratislava
EXPRO s.r.o.
PLAVECKÁ 10, 821 03, BRAT. 1
tel.fax: (+421) 901 710 269
e-mail: expro@ezmail.sk

ZÁKLADNÝ PARTNER/CONTRACTOR:
BRATISLAVSKÁ TEPLÁRENSKÁ, a.s.
BAJKALSKÁ 21/A
829 05 BRATISLAVA

NÁZOV STAVBY/NAME OF BUILDING:
REKONŠTRUKCIA CHEMICKEJ ÚPRAVNE VODY V TEPLÁRNI ZÁPAD

ČASŤ/PART:
PS.01 CHEMICKÁ ÚPRAVŇA VODY
DPS.01.2 STROJNOTECHNOLOGICKÁ ČASŤ –NOVÁ CHUV

ZÁKAZKA Č./PROJECT NO.: JK.2011.07
ČÍSLO PRÍLOHY/ANNEX: 06
STUPEŇ PD/DOC. TYPE: JP
FORMÁT/SIZE: A1

NÁZOV VÝKRESU/DESCRIPTION:
ROZMEROVÝ NÁČRTOK
ODVETRAVACIA VEŽA/NÁDRŽ E004, T003
E 004,T003

ARCHÍVNE ČÍSLO/ARCHIVE NO.: JK.11.DPS.01.2.55

MIERKA/SCALE: 1:10

SKICA/COPY NO.:

ALL RIGHTS TO THIS TECHNICAL DOCUMENT EXCLUSIVELY BELONG TO J-KOPA LTD. THIS TECHNICAL DOCUMENT MUST NOT BE COPIED, REPRODUCED OR OTHERWISE PROVIDED TO THIRD PARTIES WITHOUT EXPLICID AGREEMENT OF THE OWNER.

REKONŠTRUKCIA CHUV
© expro "C-A1-840x594-8x44.DWG"